RevNo	Revision note	Date	Signature	Checked

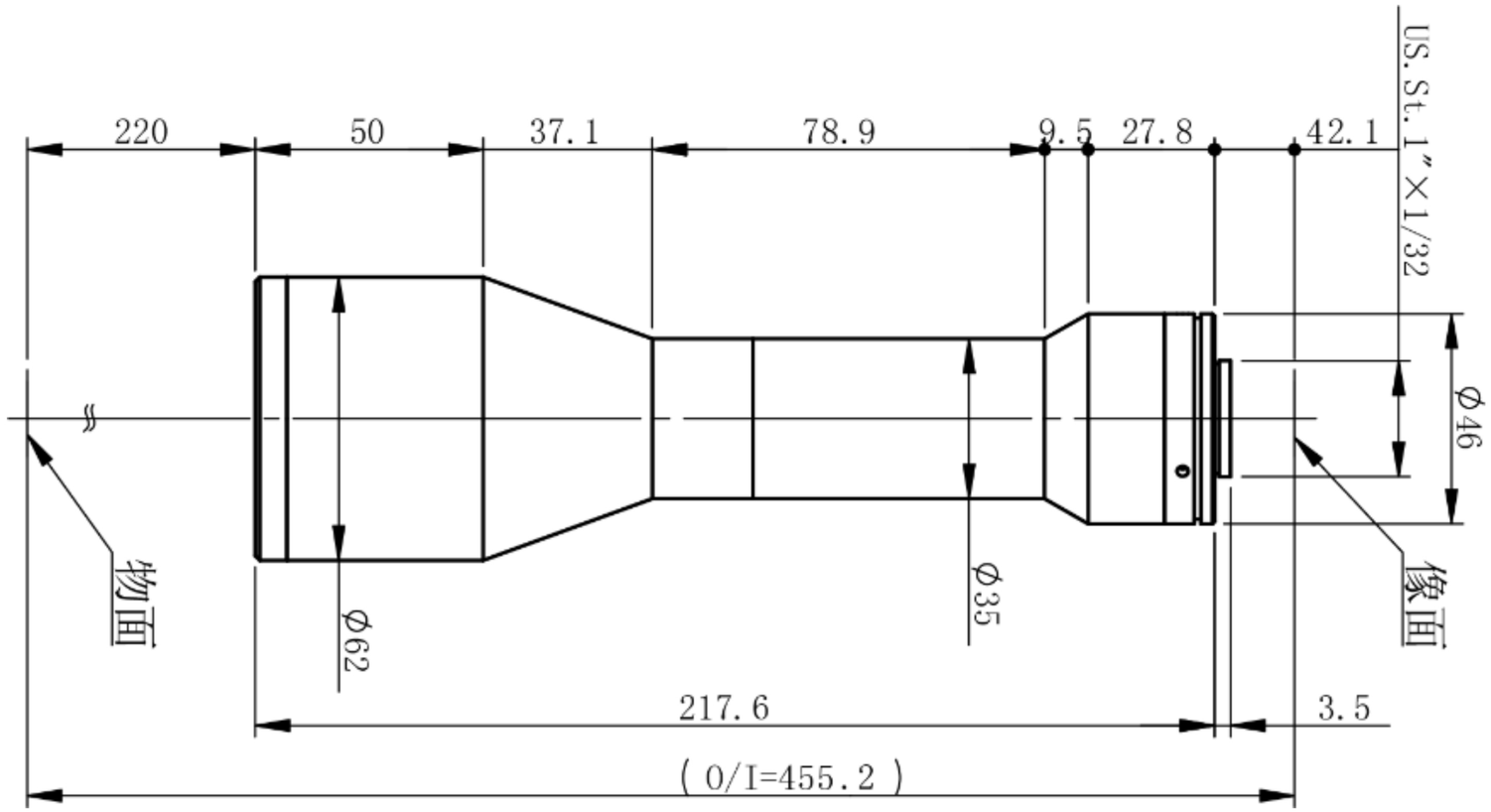

DT-HR055X220-N-20M-CR

主要参数							
光学结构	物方远心	像方视野	Φ17.6mm	景深	2.9mm	像方MTF	>0.3@1251p/mm
倍率	0.55	工作距离	220mm±3%	光圈	F8	光学畸变	<0.112%
物方视野	Φ32mm	远心度	<0.09°	分辨力	9.6μm		

测量范围	
1.1'	14.2×10.4 25.8×18.9mm
2/3'	8.45×7.07 15.4×12.9mm
1/2'	6.4×4.8 11.6×8.7mm
1/3'	4.8×3.6 8.7×6.6mm

深圳市双翌光电科技有限公司

双翌 SHUANGYI