RevNo	Revision note	Date	Signature	Checked

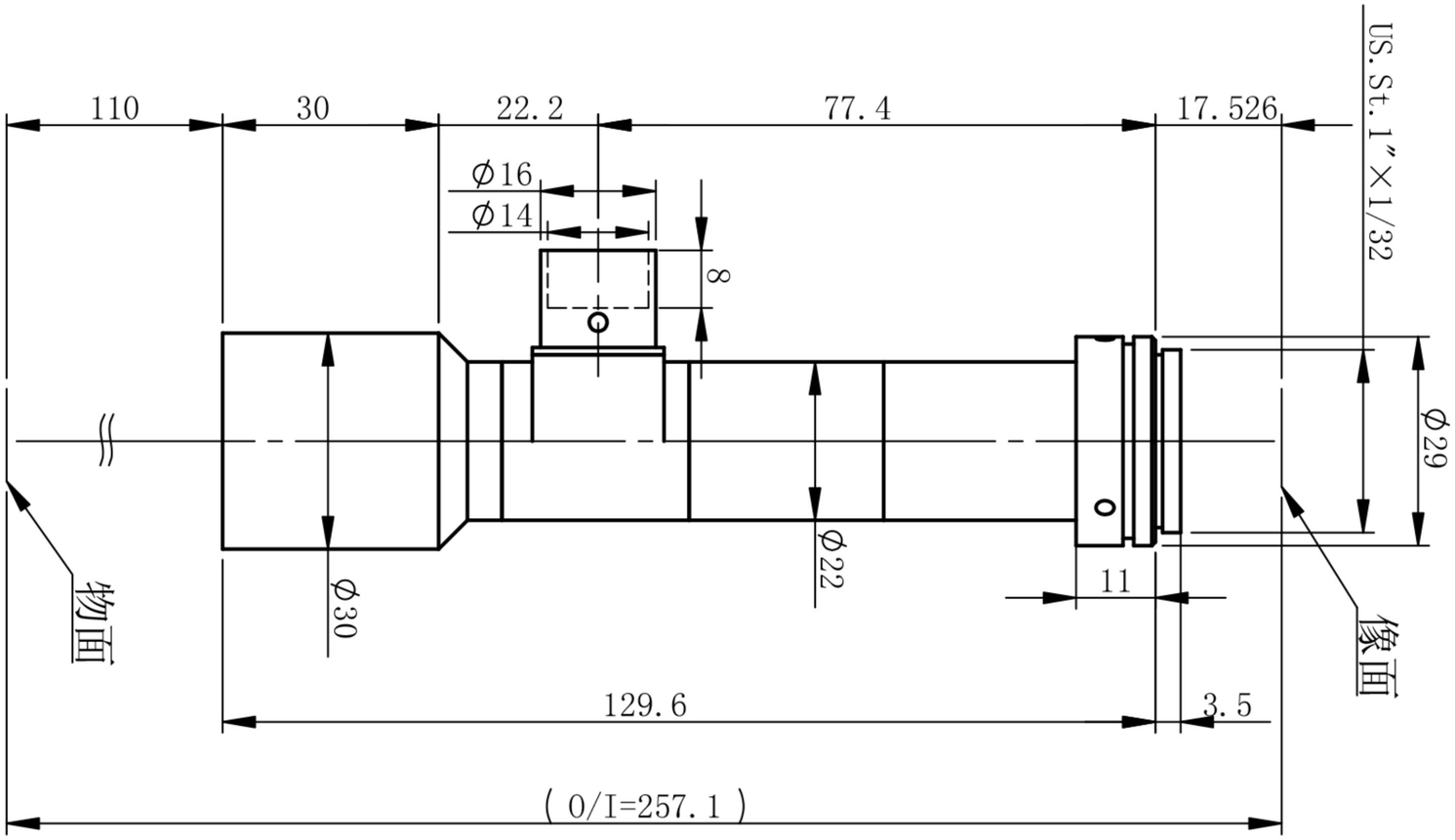

OT-HR20X110-C-5M-CR

主要参数								测量范围		深圳市双翌光电科技有限公司
光学结构	物方远心	像方视野	Φ11mm	景深	0.37mm	像方MTF	>0.3@751p/mm	2/3’	8.45×7.07　4.2×3.5mm	双翌 SHUANGYI
倍率	2	工作距离	110mm±3%	光圈	F13.5	光学畸变	<0.036%	1/2’	6.4×4.8　3.2×2.4mm	
物方视野	Φ5.5mm	远心度	<0.15°	分辨力	4.5μm			1/3’	4.8×3.6　2.4×1.8mm	